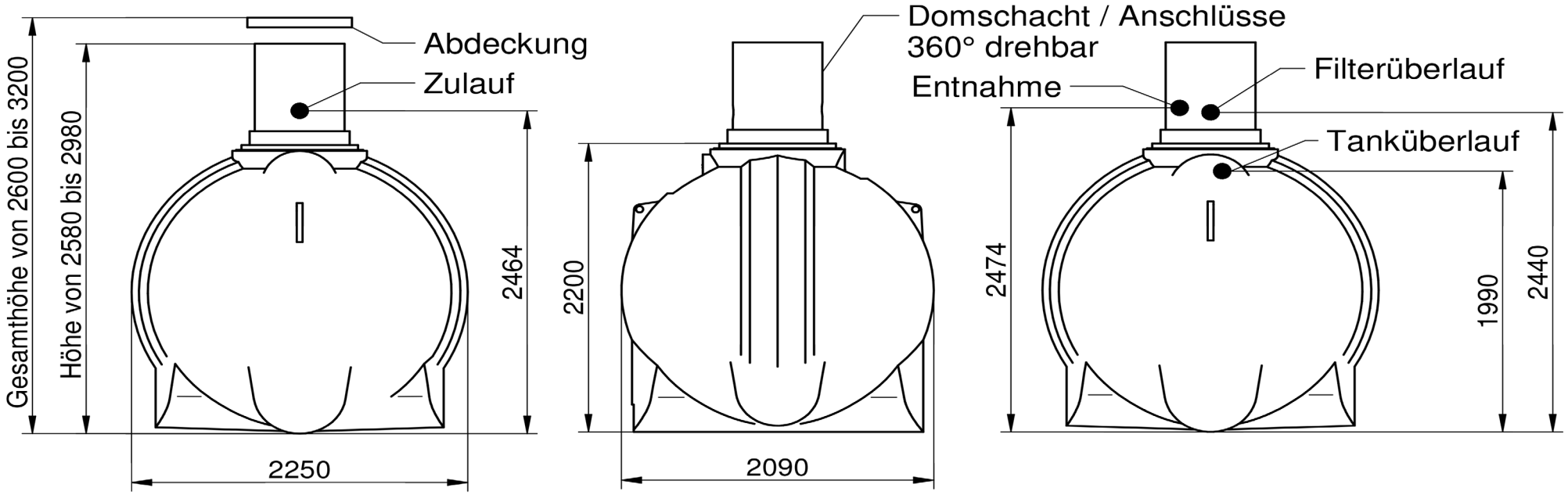

T5000

TECHNISCHES DATENBLATT

FRAGEN?

Dir ist noch etwas unklar oder du hast einfach Fragen zu diesem Produkt?

Schreibe uns eine Email: info@wassernator.at

Alle Infos auch unter: www.wassernator.at

T:\Hannes\Solid Edge\Wassernator\Regenwasserspeicher\1-210.41.550 WS-RS05200\1-310.41.550 T5000.dft

Gegenstand der Unterlage / Zeichnung ist unser geistiges Eigentum. Diese Zeichnung darf ohne unsere vorherige schriftliche Zustimmung weder vervielfältigt noch an Dritten zur Kenntnis gebracht werden. Sie darf auch nicht in anderer Weise mißbräuchlich verwendet werden.
(Urheberschutzgesetz v. 09.09.1965)
Technische Änderungen vorbehalten.
Alle Angaben ohne Gewähr!

Für alle Bemaßungen ohne Toleranzangaben gelten folgende Allgemeintoleranzen:
Grenzabmaße für Längenmaße
Grenzabmaße für Winkelmaße
nach ISO 2768-c (g)

Maßstab M 1:30

	Datum	Name
Erstelldatum	07.06.2019	Ing. Ehrenhöfer
Geprüft		

Zust.	Änderung	Datum	Name
01			

T5000

131041550

Freigabedatum: